ELEKTRODE KUGELFORM WASSERGEKÜHLT

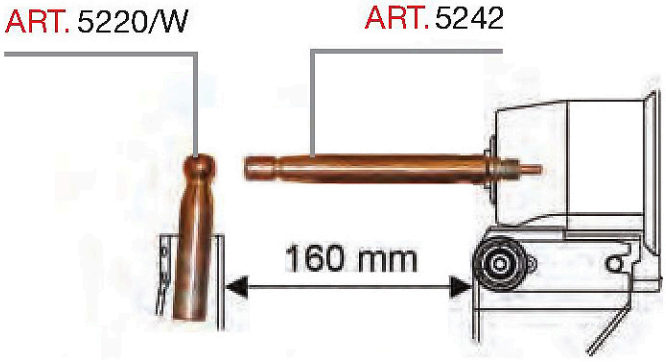

0,00 €

Artikelnummer: TEC-5220/W | **Kategorien:** Arme & Elektroden-punktschweissen |

BESCHREIBUNG

Elektrode Kugelform wassergekühlt

ZUSÄTZLICHE INFORMATIONEN