## ELEKTRODE KUGELFORM WASSERGEKÜHLT

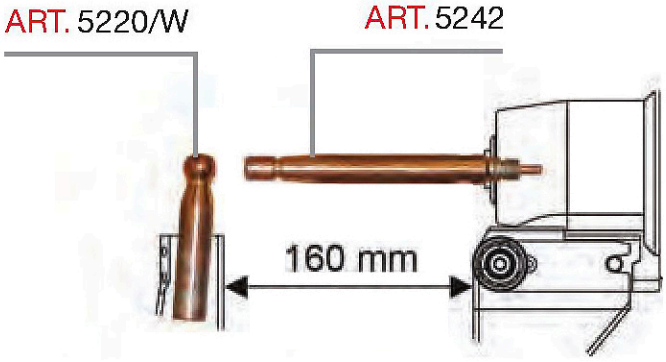


# 0,00 €

**Artikelnummer:** TEC-5220/W | **Kategorien:** Arme & Elektroden-punktschweissen |

## BESCHREIBUNG

**Elektrode Kugelform wassergekühlt**

# ZUSÄTZLICHE INFORMATIONEN